MétroVali
Métrologie Val de l'Indre

Comparateurs

La large gamme de comparateurs analogiques et digitaux, simples à utiliser et polyvalents, permet d'offrir un grand choix de modèles en diverses exécutions.

Modèles digitaux
L'opérateur peut facilement passer des fonctionnalités standards (modèle EASY) aux fonctionnalités avancées, avec une plage de mesure allant jusqu'à 150 mm.
La traçabilité est garantie avec la connexion au logiciel DATA-VIEWER.
L'affichage des résultats de tolérance par LED de couleur permet un contrôle de production clair et visible.
Des versions avec soufflets de protection IP67 sont également disponibles pour des utilisations en environnement contraignant.

Modèles analogiques
Les résolutions de 0,1 mm à 0,001 mm, associées à des étendues de mesure jusqu'à 50 mm, permettent de couvrir un large spectre d'applications.
Le contour jaune du cadran accroit le contraste pour une meilleure lecture.
Des versions protégées par un soufflet et un cadran vissé étanche sont également disponibles pour des utilisations en environnement contraignant.

Principe

Le comparateur est un instrument de mesure constitué de deux parties principales: une tige mobile en translation (1) dont le déplacement (2) est transformé par un dispositif mécanique en valeur de mesure affichée sur un cadran analogique (3) ou digital.

Le comparateur n'est pas un dispositif absolu. Toutes les mesures effectuées sont relatives à un point de référence. L'instrument est alors «mis à zéro» (H) par rapport à une pièce de référence (4). La variation de longueur mesurée (x) sur une autre pièce similaire (5) se lit alors sur le cadran. Cette valeur permet de définir si la pièce a été correctement réalisée, si elle nécessite une retouche ou si elle doit être rebutée.

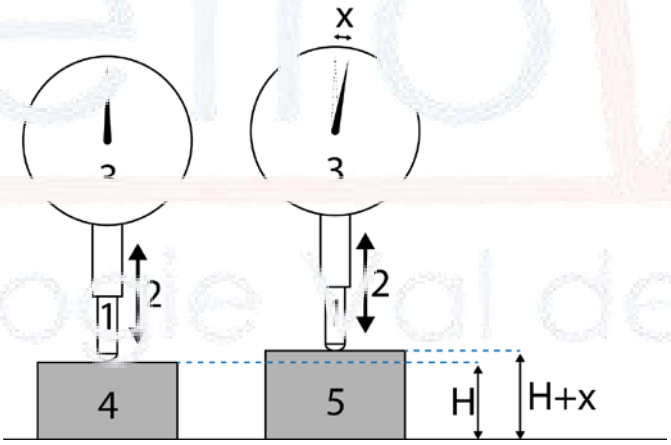

Définitions métrologiques

La norme internationale ISO 463 : 2006 est la principale norme utilisée pour les caractéristiques métrologiques et dimensionnelles des comparateurs.

Erreurs d'indication pour:
• Etendue de mesure (tige rentrante): MPEe
• Etendue de mesure partielle: MPEp
- sur 1 tour
- sur 1/2 tour
- sur 1/10 de tour
- sur 1 mm
• Hystérésis : MPEh
• Répétabilité : MPEr

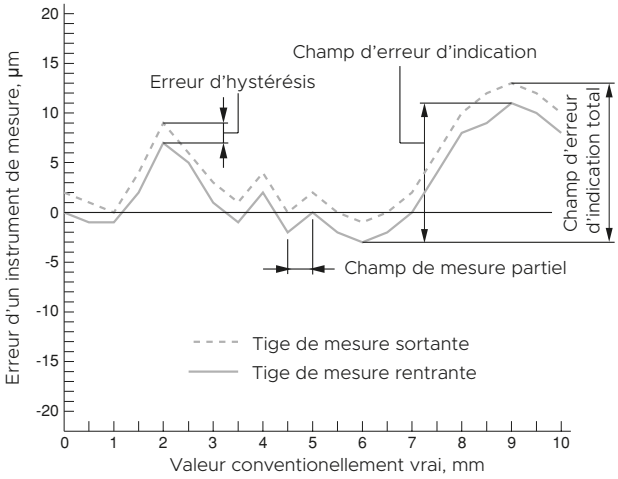

Comparateur digital

Comparateur analogique

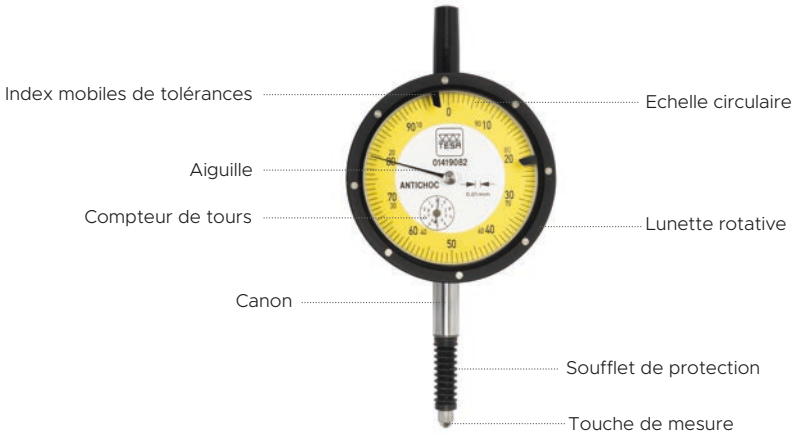

Série DIALTRONIC, étendue de mesure 150 mm

- FONCTIONS
  - Mise à zéro / Preset
  - Sélection mm/in
  - Sélection de la direction de mesure
  - Mise en veille automatique ou manuelle
  - Blocage de la valeur mesurée
  - Définition des tolérances inférieures et supérieures
  - Mesure dynamique Min / Max / Max-Min
  - Sélection Ref 1 ou Ref 2 (Preset et tolérance mémorisée)
  - Facteur de multiplication
  - Blocage du clavier
  - Choix de la résolution (0,01 ou 0,001 mm)
- ENVOI DE DONNEES
  - Filaire

Norme	Dimensions: EN ISO 463 Performances: norme constructeur
Etendue de mesure	150 mm / 6 in
Résolution	0,001 mm
Matière	Boîtier: métallique Canon de fixation: inox Tige de mesure: inox
Dimensions	Filetage touches: M2,5 Canon de fixation: Ø 8 mm
Degré de protection	IP54
Sortie(s) de données	RS232
Unités	mm / in
Compris dans la livraison	Comparateur avec touche à bille Ø 3 mm montée Rapport de mesure Manuel de démarrage rapide

01930313

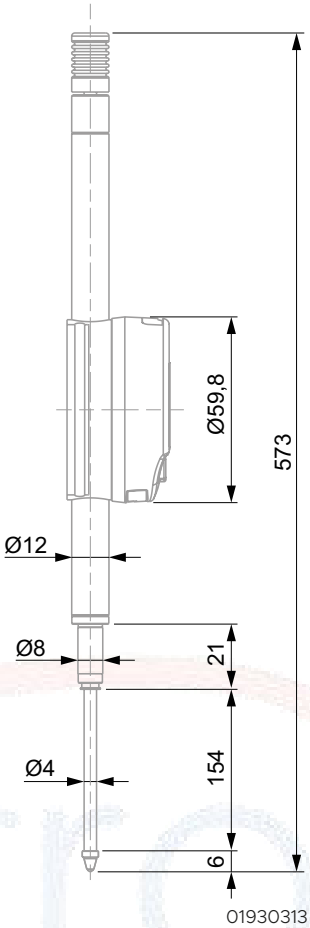

Numéro d'article	Ø Cadran mm	Ø Cadran in	Degré de protection	Sortie de données	Force de mesure, N	Nombre de boutons
01930313	60	2.36	IP54	RS232	2,6 ÷ 5,7	3

Numéro d'article	MPEe, tige rentrante, µm	MPEe, tige rentrante, in	MPEp, 1 mm µm	MPEp, 1 mm in	MPEr µm	MPEr in
01930313	10	.0004	3,2	.00015	2	.0001

MPEe: erreur d'indication sur l'étendue de mesure totale (tige rentrante)
MPEp: erreur d'indication sur l'étendue de mesure partielle
MPEr: répétabilité de l'erreur d'indication

Accessoires

Numéro d'article	Désignation
01960005	Dispositif de relevage de la tige de mesure
01960100	Dos de fixation à oeillet centré pour comparateur DIALTRONIC
04760160	Câble inductif vers USB, 3 m
04760161	Câble power vers USB, 3 m
04760162	Câble power (90 degrés) vers USB, 3 m